LUMIKIT

Leia o manual antes de usar o produto!

Manual de uso

Módulo DMX Dimmer AC 8 x 300W

O Módulo Dimmer funciona apenas com cargas resistivas, como lâmpadas com filamento, lâmpadas desenvolvidas para funcionar com dimmers, ou ainda lâmpadas LED dimerizáveis. Outros tipos de carga vão danificar a saída permanentemente! Não funciona com lâmpadas LED não dimerizáveis.

© 2024 Lumikit Sistemas para Iluminação

Rev 0 - 21/11/2021

Sumário

1. Introdução **2**
1.1. Características 2
2. Botões, Conectores e LEDs **3**
3. Ligações **4**
3.1. Ligação da Alimentação 4
3.2. Ligação do DMX 4
3.3. Ligação das Saídas 6
4. Canais DMX **7**
5. Modos de Operação **8**
5.1. Modo DMX 8
5.2. Modo Programações Automáticas 8
5.2.1. Tabela de Programações Automáticas 8
6. Dimensões **10**

1. Introdução

O Módulo DMX Dimmer AC permite ligar cargas resistivas (lâmpadas) de até 300 W por canal. Possui 8 canais que são controlados via protocolo DMX. Cada canal é controlado individualmente por um canal DMX.

1.1. Características

- **Controle de 8 saídas de forma individual,** cada saída sendo 1 canal DMX, acionada por TRIAC BTA16 (16 A), acionados por optoacoplador;
- **Carga suportada por cada saída:** até 300 W (em 220 V) ou 200 W (em 110 V);
- Botões e display de sete segmentos para endereçamento e testes;
- Bornes para fixação dos fios;
- **DMX:** Entrada de dados padrão DMX512 (RS485), podendo ser ligado pelo borne ou conectores RJ45;
- **Alimentação:** 110/220 V bivolt automático;
- **Consumo:** 5 W (sem considerar a carga);
- **Dimensões (A x L x C):** 6,5 x 19 x 12,5 cm;
- **Peso:** 800 g (1 kg com embalagem).

2. Botões, Conectores e LEDs

As conexões são feitas primariamente através de bornes. A função de cada borne está descrita no gabinete do controlador.

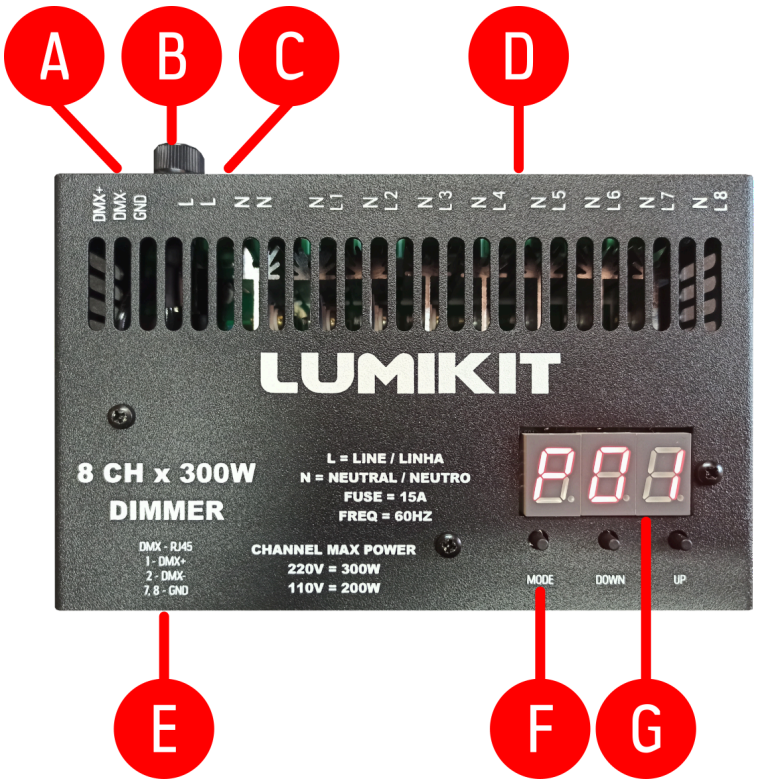

- **A:** Borne para entrada do DMX.
- **B:** Fusível.
- **C:** Borne para entrada da alimentação.
- **D:** Bornes dos neutros e saídas dos canais respectivos, de 1 até 8.
- **E:** Conectores RJ45 para entrada do DMX.
- **F:** Botões para endereçamento e testes.
- **G:** Display para endereçamento e testes.

3. Ligações

3.1. Ligação da Alimentação

A alimentação deverá ser ligada pelos bornes.

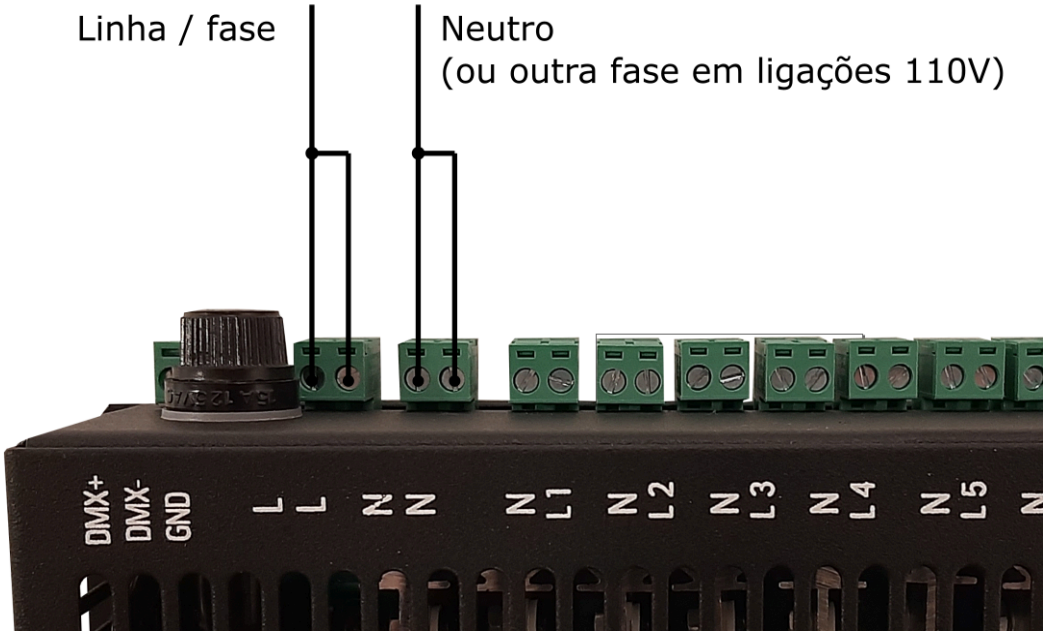

“L, L” é a linha ou fase. Os dois contatos deste borne estão interligados. Ligue os fios nos 2 contatos para fazer um reforço na entrada de energia.

“N, N” é o neutro (ou outra fase em ligações 110 V). Os dois contatos deste borne estão interligados. Ligue os fios nos 2 contatos para fazer um reforço na entrada de energia.

3.2. Ligação do DMX

O DMX pode ser ligado tanto pelo borne quanto pelos conectores RJ45. A pinagem DMX dos conectores XLR são geralmente: DMX+ pino 3, DMX- pino 2, GND pino 1.

Ligação do DMX pelo borne:

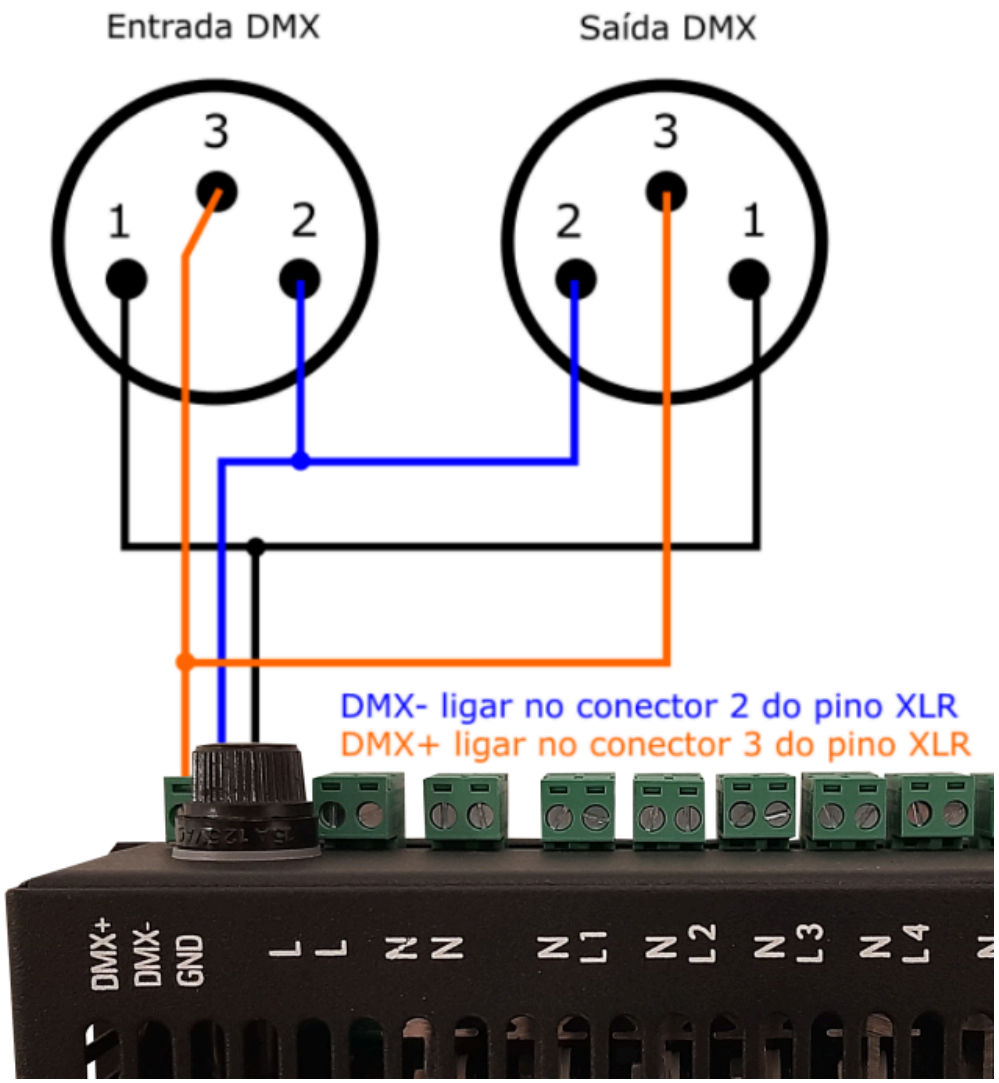

Ligação do DMX pelos conectores RJ45:

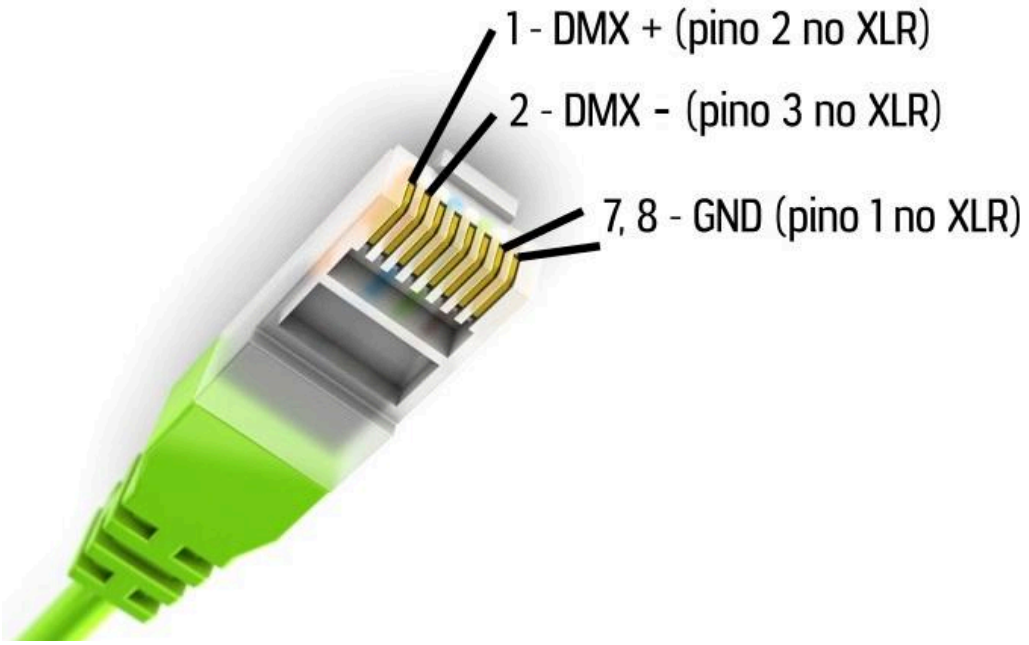

3.3. Ligação das Saídas

A ligação das saídas deverá ser feita pelos bornes. Cada borne tem o neutro (N) e a fase (L1, L2, etc) de cada saída.

Exemplo de um sistema com 8 lâmpadas:

4. Canais DMX

O Módulo Dimmer dispõe de 8 canais DMX:

Canal DMX	Função
1	Controle de intensidade (dimmer) da saída L1.
2	Controle de intensidade (dimmer) da saída L2.
3	Controle de intensidade (dimmer) da saída L3.
4	Controle de intensidade (dimmer) da saída L4.
5	Controle de intensidade (dimmer) da saída L5.
6	Controle de intensidade (dimmer) da saída L6.
7	Controle de intensidade (dimmer) da saída L7.
8	Controle de intensidade (dimmer) da saída L8.

5. Modos de Operação

O Módulo Dimmer tem dois modos de operação: o modo DMX e o modo de programações automáticas. Para trocar entre estes modos de operação, basta apertar o botão “MODE”.

5.1. Modo DMX

No modo DMX o Módulo Dimmer espera receber sinal DMX para enviar sinal às luzes. No display, mostrará o endereço DMX em que o Módulo Dimmer está.

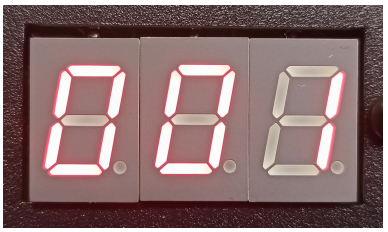

Caso não haja sinal DMX, o display ficará piscando. Caso haja sinal DMX, o display ficará aceso.

5.2. Modo Programações Automáticas

No modo automático o Módulo Dimmer não precisa receber sinal DMX para enviar sinal às luzes. Este modo automático pode ser utilizado para testar as conexões. No display, mostrará a programação atual que o Módulo Dimmer está executando.

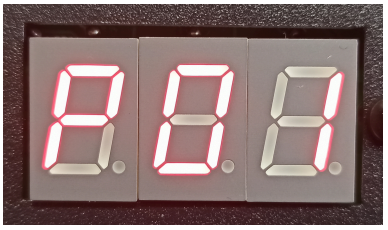

5.2.1. Tabela de Programações Automáticas

No total serão 24 programações:

Programação	Descrição
P01	Intensidade do L1 em 100%.
P02	Intensidade do L2 em 100%.
P03	Intensidade do L3 em 100%.
P04	Intensidade do L4 em 100%.
P05	Intensidade do L5 em 100%.
P06	Intensidade do L6 em 100%.
P07	Intensidade do L7 em 100%.

P08	Intensidade do L8 em 100%.
P09	Intensidade de todos em 10%.
P10	Intensidade de todos em 25%.
P11	Intensidade de todos em 50%.
P12	Intensidade de todos em 100%.
P13	Efeito “piscar”, fade de todos de 0% até 100% rápido.
P14	Fade de todos de 0% até 100%.
P15	Fade de todos de 0% até 100% lento.
P16	Corre de um lado para o outro rápido.
P17	Corre de um lado para o outro.
P18	Corre de um lado para o outro lento.
P19	Corre ao contrário de um lado para o outro rápido.
P20	Corre ao contrário de um lado para o outro.
P21	Corre ao contrário de um lado para o outro lento.
P22	Efeito “bounce”, quica de um lado para o outro rápido.
P23	Quica de um lado para o outro.
P24	Quica de um lado para o outro lento.
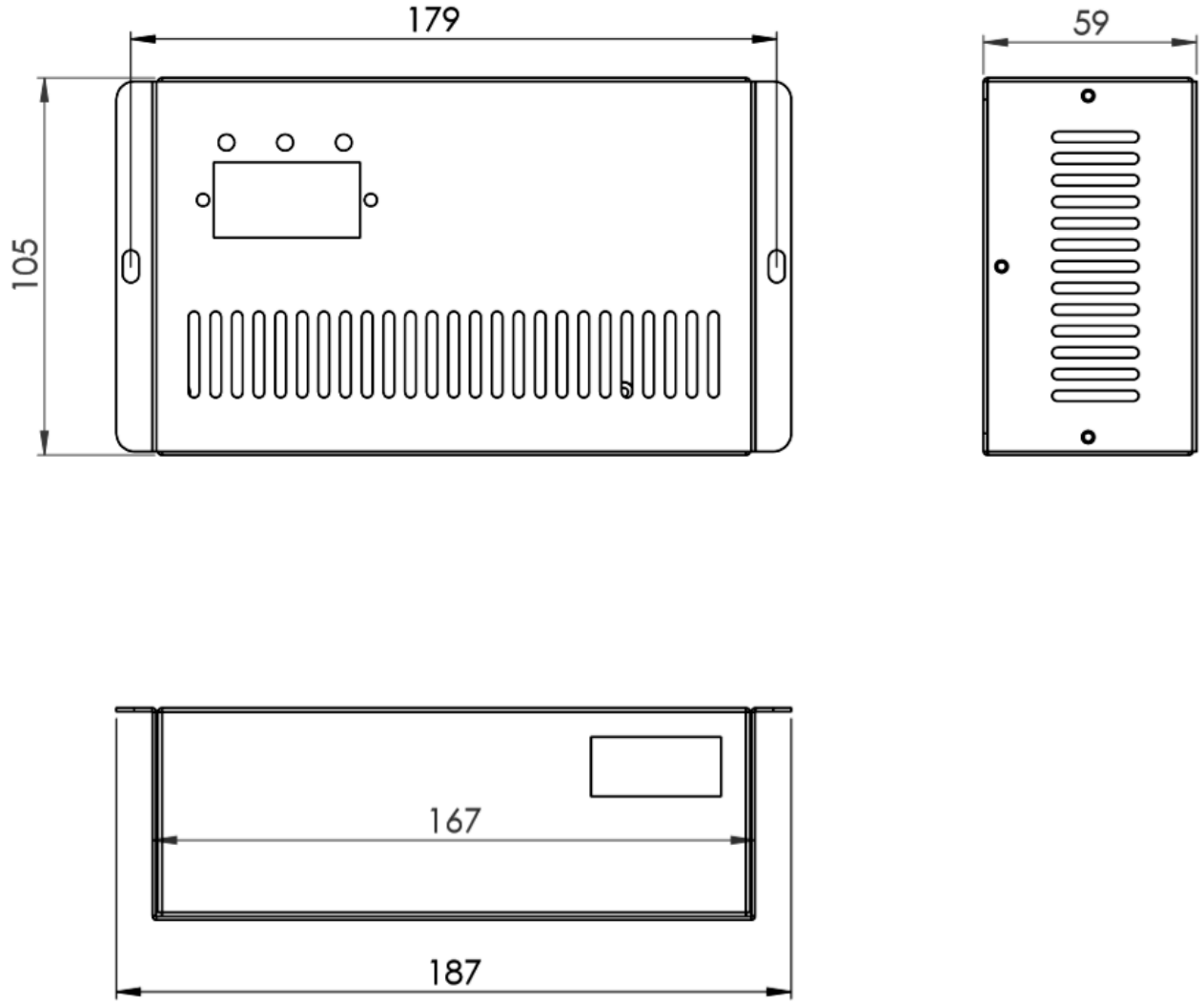
6. Dimensões